MEIHO

発電機パーツリスト

DRAWING OF GENERATOR

株式会社　ワキタ	
モデル model	HPG3000i

WAKITA & CO.,LTD. LONCIN

2020.03

目次
CONTENTS

図番号 FIG.No.	部門名称	SECTION NAME	ページ PAGE
FIG.1	シリンダーヘッド	CYLINDER HEAD	P1
FIG.2	クランクケース	CRANKCASE	P3
FIG.3	クランクケースカバー	CRANKCASE COVER	P5
FIG.4	クランクシャフト/ピストン	CRANKSHAFT/PISTON	P7
FIG.5	ロッカー，カムシャフト	ROCKER, CAMSHAFT	P9
FIG.6	スターター	STARTER SUBASSEMBLY	P11
FIG.7	キャブレター	CARBURETOR	P13
FIG.8	イグニッション	IGNITION COMP.	P15
FIG.9	エアークリーナー	AIR CLEANER	P17
FIG.10	マフラー	MUFFLER	P19
FIG.11	インバーター	INVERTER ASSEMBLY	P21
FIG.12	フューエルタンク	FUEL TANK	P23
FIG.13	ローター，ステーター	ROTOR. STATOR	P25
FIG.14	コントロールパネル	CONTROL PANEL	P27
FIG.15	フレーム	FRAME	P29
FIG.16	パネル	PANEL SEAT	P31

FIG. 1　シリンダーヘッド
CYLINDER HEAD

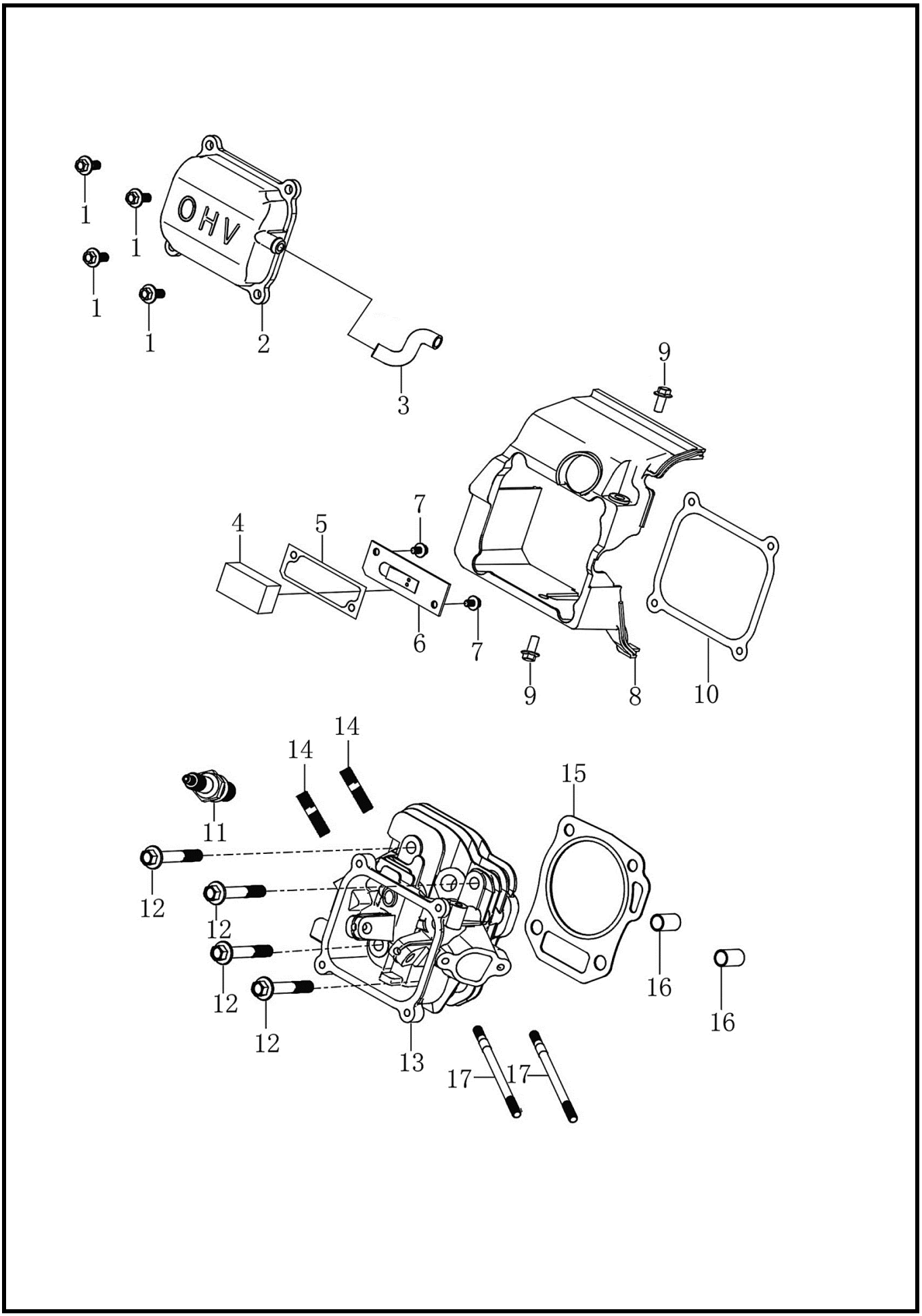

シリンダーヘッド
CYLINDER HEAD

FIG. 1

図示番号 Dwg. No.	部品番号 PART No.	記号 MARK	部品名 PART NAME	数量 Req'd	備考 Remarks
1	380140215-0003		フランジボルト BOLT, FLANGE	4	
2	120230109-0001		ヘッドカバー COVER, HEAD	1	
3	380741155-0001		ブリーザーチューブ TUBE, BREATHER	1	
4	150290027-0001		ヘッドカバーフィルター FILTER, HEAD COVER	1	
5	110850018-0001		ブリーザーキャップガスケット GASKET, CAP, BREATHER	1	
6	110840024-0001		ブリーザーキャップ CAP, BREATHER CHAMBER	1	
7	380140429-0001		フランジボルト BOLT, FLANGE	2	
8	160190078-0001		シュラウド SHROUD COMP	1	
9	380140011-0004		フランジボルト BOLT, FLANGE	2	
10	120250043-0001		ヘッドカバーパッキン PACKING, HEAD COVER	1	
11	270960033-0001		点火プラグ　(BPR6ES) PLUG, SPARK　(BPR6ES)	1	
12	380140336-0001		フランジボルト BOLT, FLANGE	4	
13	120080532-0001		シリンダーヘッド HEAD COMP., CYLINDER	1	
14	380180098-0001		スタッドボルト BOLT, STUD, EX	2	
15	120150193-0001		シリンダガスケット GASKET, CYLINDER	1	
16	380600117-0001		ノックピン PIN, DOWEL	2	
17	380180095-0001		スタッドボルト BOLT, STUD, IN	2	

FIG. 2 クランクケース
CRANKCASE

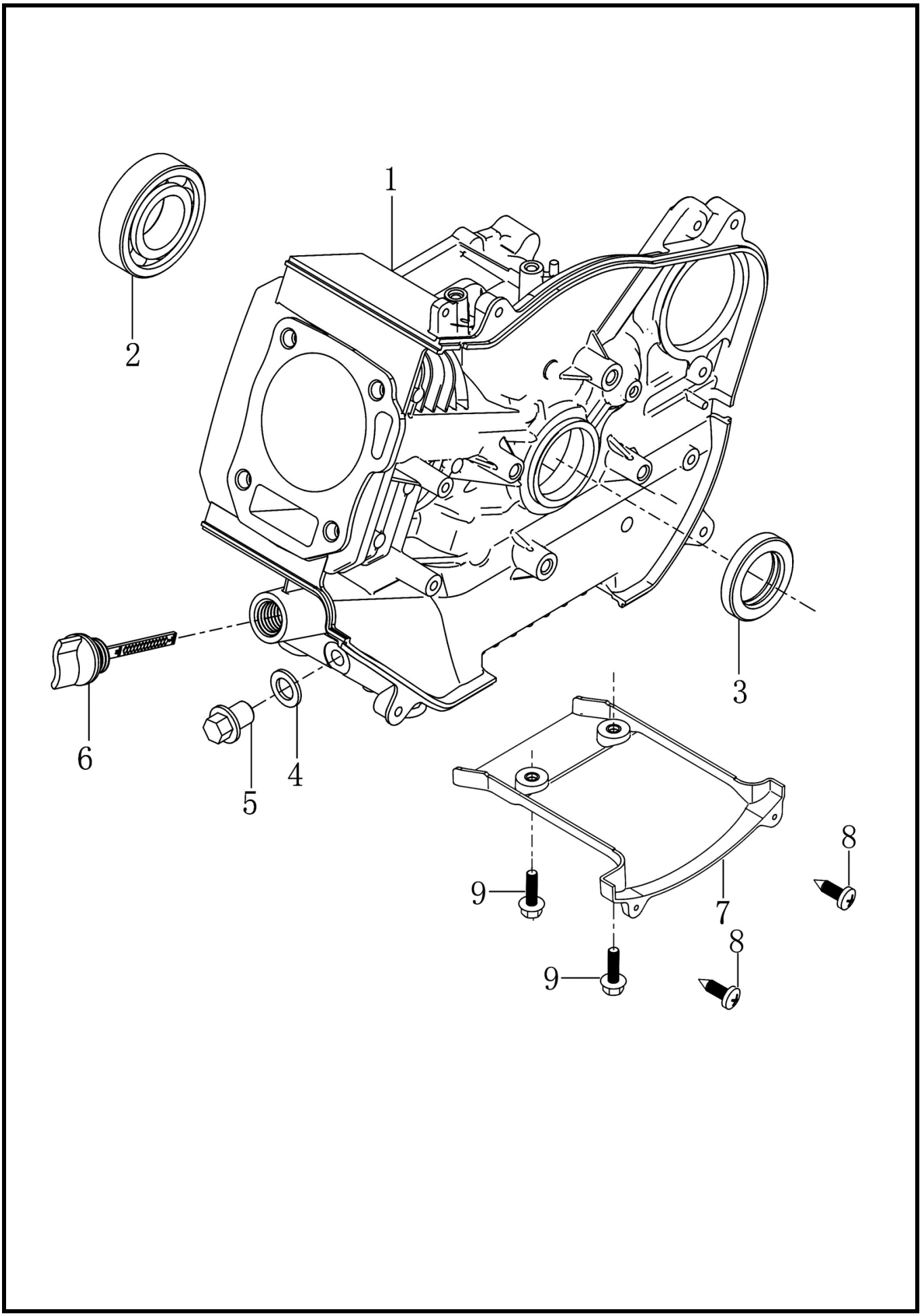

クランクケース
CRANKCASE

FIG. 2

図示番号 Dwg. No.	部品番号 PART No.	記号 MARK	部品名 PART NAME	数量 Req'd	備考 Remarks
1	110810313-0001		クランクケース CRANK CASE	1	
2	380630417-0001		ベアリング BEARING	1	
3	380650347-0001		オイルシール OIL SEAL	1	
4	380450514-0001		ドレーンワッシャ WASHER, DRAIN PLUG	1	
5	110260025-0001		ドレーンボルト BOLT, DRAIN PLUG	1	
6	110690073-0001		オイルキャップ（ゲージ） CAP ASSEMBLY	1	
7	160200054-0001		下部カバー BOTTOM, GUARD SHIELD	1	
8	380310117-0001		ネジ SELF THREADING SCREW	2	
9	380140215-0003		フランジボルト BOLT, FLANGE	2	

FIG. 3　クランクケースカバー
CRANKCASE COVER

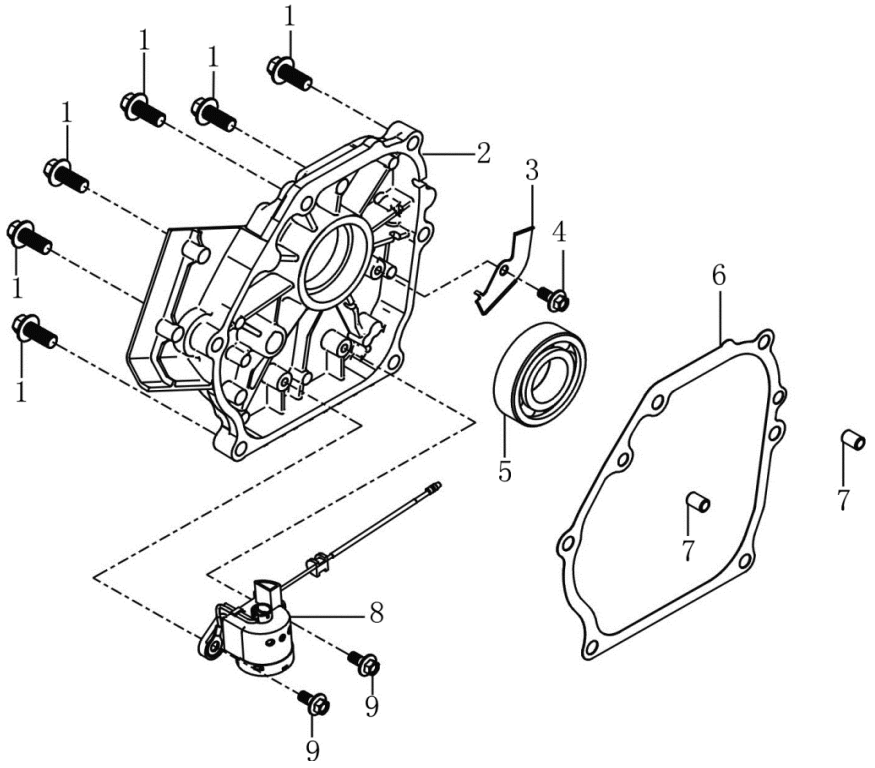

クランクケースカバー

CRANKCASE COVER

FIG. 3

図示番号 Dwg. No.	部品番号 PART No.	記号 MARK	部品名 PART NAME	数量 Req'd	備考 Remarks
1	380140028-0004		フランジボルト BOLT, FLANGE	6	
2	110820122-0001		クランクケースカバー COVER, CRANKCASE	1	
3	110480032-0001		プレート PLATE	1	
4	380140011-0004		フランジボルト BOLT, FLANGE	1	
5	380630417-0001		ベアリング BEARING	1	
6	110830031-0001		ケースカバーパッキン PACKING, CASE COVER	1	
7	380600120-0001		ノックピン PIN, DOWEL	2	
8	281850237-0001		オイルレベルスイッチ OIL LEVEL SWITCH	1	
9	380140215-0003		フランジボルト BOLT, FLANGE	2	

FIG. 4 クランクシャフト/ピストン
CRANKSHAFT/PISTON

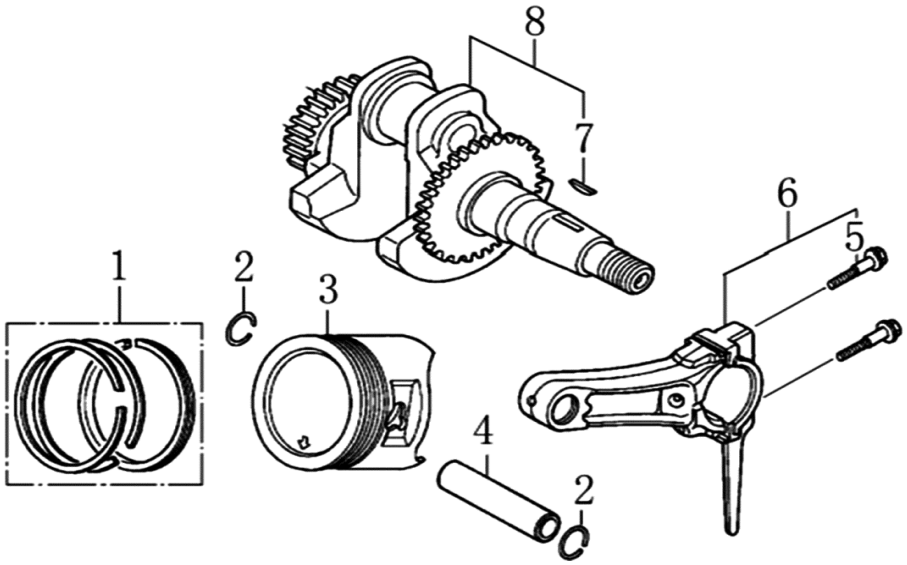

クランクシャフト/ピストン

CRANKSHAFT/PISTON

FIG. 4

図示番号 Dwg. No.	部品番号 PART No.	記号 MARK	部品名 PART NAME	数量 Req'd	備考 Remarks
1	130070187-0001		ピストンリングセット RING SET	1	
2	380560056-0001		ピストンピンクリップ CLIP, PISTON PIN	2	
3	130030208-0001		ピストン PISTON	1	
4	130060031-0001		ピストンピン PIN, PISTON	1	
6・	130150054-0001		コンロッドASSY ROD ASSEMBLY, CONNECTING	1	
・5	130180001-0001		・ボルト BOLT, CONNECTING ROD	2	
8・	130290447-0001		クランクシャフト CRANKSHAFT COMP	1	
・7	380620050-T040		・キー KEY	1	

FIG. 5 ロッカー, カムシャフト

ROCKER, CAMSHAFT

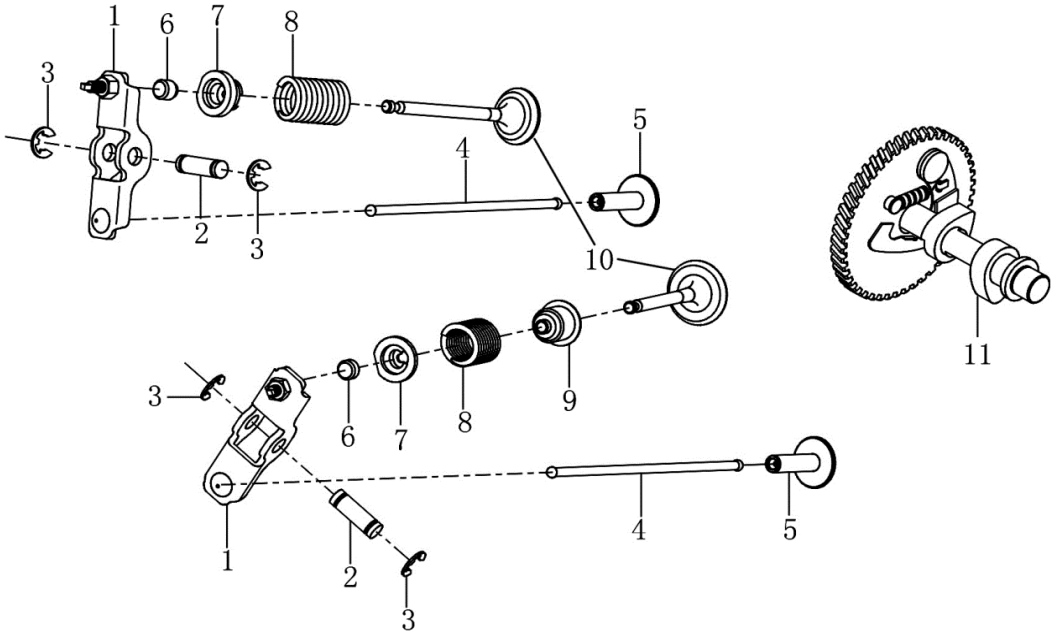

ロッカー，カムシャフト

ROCKER, CAMSHAFT

FIG.5

図示番号 Dwg. No.	部品番号 PART No.	記号 MARK	部品名 PART NAME	数量 Req'd	備考 Remarks
1	140450056-0001		アーム ARM COMP.	2	
2	141730001-0001		アームピン PIN	2	
3	380570024-0003		留め金具 LOCKER	4	
4	140670041-0001		プッシュロッド ROD, PUSH	2	
5	140690003-0001		バルブリフター（タペット） LIFTER VALVE	2	
6	140320001-0001		バルブローター（ローテター） ROTATOR, VALVE	2	
7	140380017-0001		バルブスプリングリテイナー RETAINER, VALVE SPRING	2	
8	140340022-0001		バルブスプリング SPRING, VALVE	2	
9	140400016-0001		シールガイド SEAL, GUIDE	1	
10	500550041-0001		バルブセット VALVE COMP.	1	
11	140020114-0001		カムシャフトASSY CAMSHAFT ASSEMBLY	1	

FIG. 6 スターター
STARTER SUBASSEMBLY

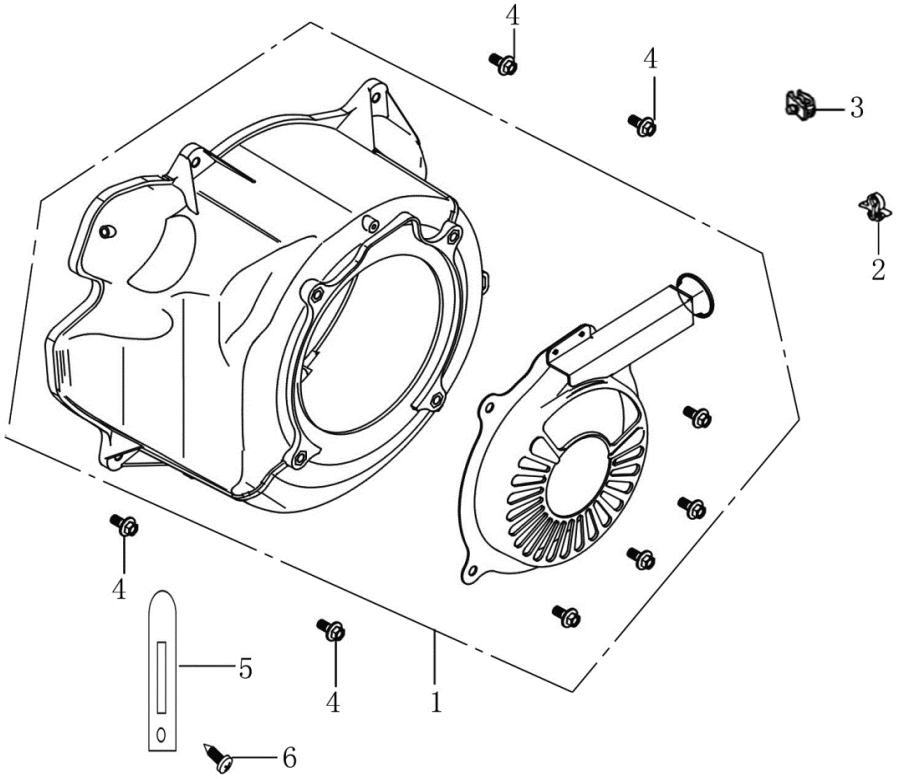

スターター

STARTER SUBASSEMBLY

FIG. 6

図示番号 Dwg. No.	部品番号 PART No.	記号 MARK	部品名 PART NAME	数量 Req'd	備考 Remarks
1・	160210096-0001		スターター(ファンカバー)ASSY COVER COMP., FAN	1	
・	160210097-0001		・ファンカバー FAN COVER	1	
・	193500126-0001		・リコイルスターター RECOIL STARTER	1	
・・	193530021-0001		・・リコイルロープ RECOIL ROPE	1	
・・	193560021-0001		・・リコイルハンドル RECOIL HANDLE	1	
・	380140531-0001		・フランジボルト BOLT, FLANGE	4	
2	380930027-0001		コードクリップ LOCATION CABLE CLIP	1	
3	140280001-0001		ハーネスクリップ CLIP, HARNESS	1	
4	380140002-0007		フランジボルト BOLT, FLANGE	4	
5	380940346-0001		コード押え CABLE CLEAT	1	
6	380310168-0001		タッピンネジ TAPPING SCREW	1	

FIG. 7　キャブレター
CARBURETOR

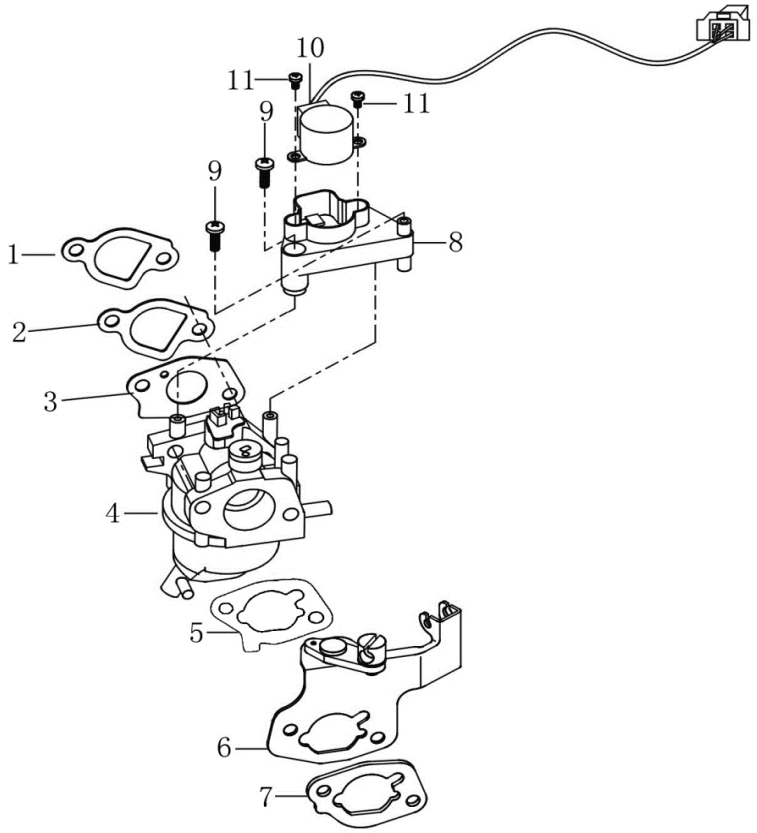

キャブレター
CARBURETOR

FIG. 7

図示番号 Dwg. No.	部品番号 PART No.	記号 MARK	部品名 PART NAME	数量 Req'd	備考 Remarks
1	170430060-0001		インシュレーターパッキン PACKING, INSULATOR	1	
2	170440087-0001		インシュレーター INSULATOR, CARBURETOR	1	
3	170430048-0001		キャブレターパッキン(ガスケット) PACKING., CARBURETOR	1	
4	170020538-0001		キャブレター CARBURETOR	1	
5	170430140-0001		キャブレターガスケット(エアークリーナ) GASKET, CARBURETOR	1	
6	171480028-0001		チョークブラケット BRACKET CHOKE	1	
7	170430180-0001		エアークリーナースペーサー SPACER COMP., AIR CLEANER	1	
8	660920001-0001		アクセルモーターブラケット BRACKET, ELECTRIC MOTOR	1	
9	380200046-0002		タッピンネジ SCREW, TAPPING	2	
10	660910003-0001		アクセルモーター RECOIL START ASSEMBLY	1	
11	380200069-0002		丸小ネジ SCREW	2	

FIG. 8 イグニッション
IGNITION COMP.

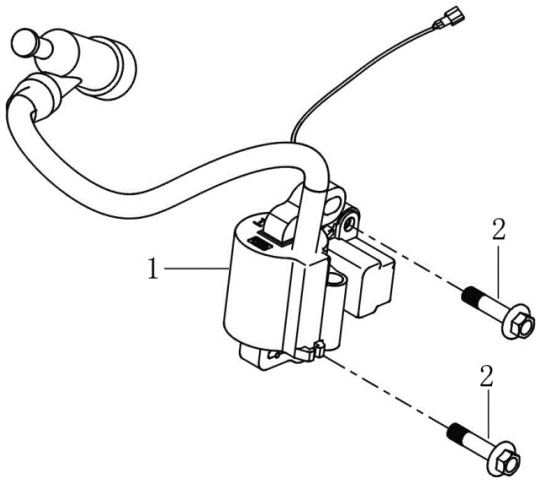

イグニッション
IGNITION COMP.

FIG. 8

図示番号 Dwg. No.	部品番号 PART No.	記号 MARK	部品名 PART NAME	数量 Req'd	備考 Remarks
1・	270920334-0001		イグニッションコイル COIL ASSEMBLY, IGNITION	1	
・	270950086-0001		・スパークプラグキャップ PLUG、CAP	1	
2	380140102-0004		フランジボルト BOLT, FLANGE	2	

FIG. 9 エアークリーナー
AIR CLEANER

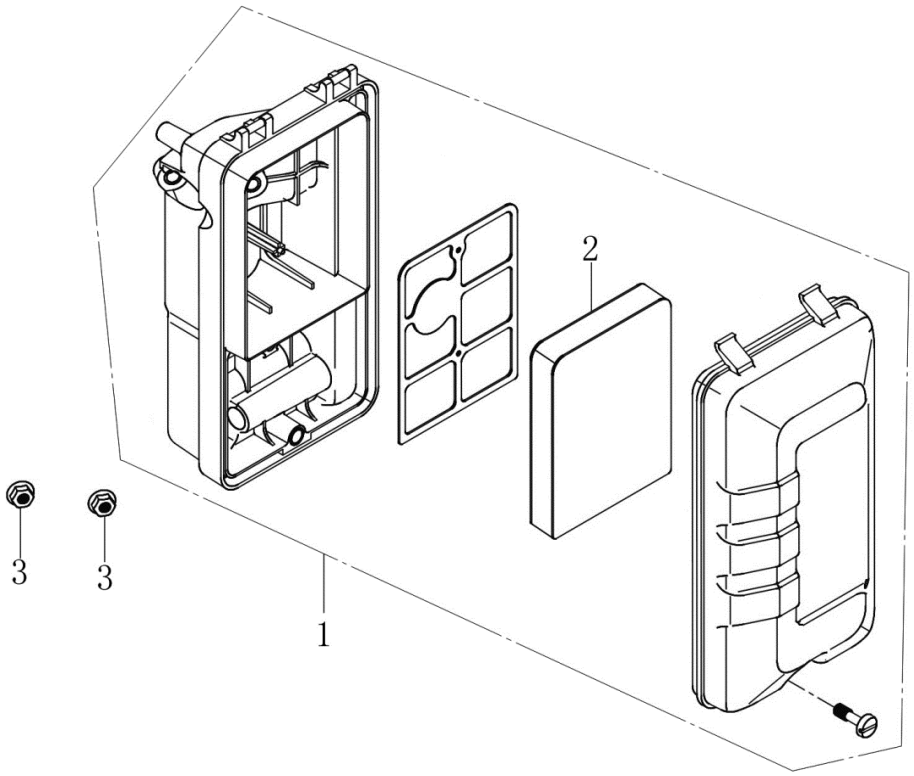

エアークリーナー

AIR CLEANER

FIG. 9

図示番号 Dwg. No.	部品番号 PART No.	記号 MARK	部品名 PART NAME	数量 Req'd	備考 Remarks
1・	180020735-0001		エアークリーナーASSY AIR CLEANER	1	
・2	180130257-0001		・エアークリーナーフィルター FILTER, OUTER	1	
3	380370048-0001		フランジナット NUT, FLANGE	2	

FIG. 10　マフラー
MUFFLER

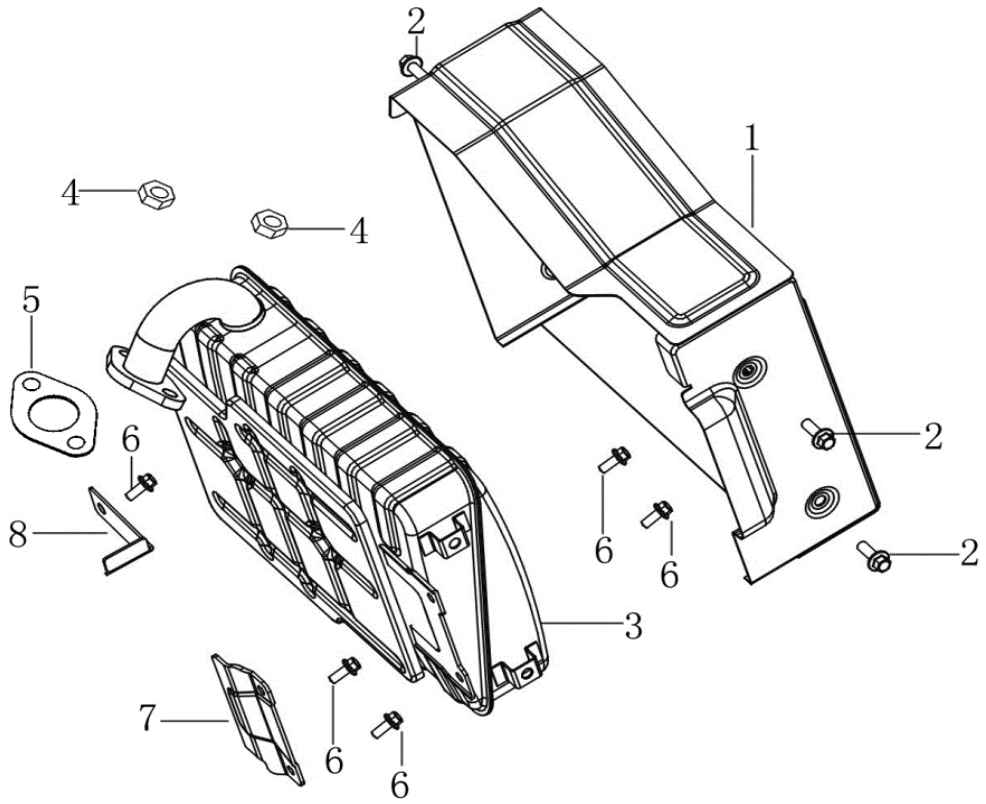

マフラー
MUFFLER

FIG. 10

図示番号 Dwg. No.	部品番号 PART No.	記号 MARK	部品名 PART NAME	数量 Req'd	備考 Remarks
1	180960139-0001		マフラーカバー PROTECTOR, MUFFLER	1	
2	380140001-0005		フランジボルト BOLT, FLANGE	4	
3	180690176-0001		マフラー MUFFLER COMP	1	
4	380340005-0005		ナット NUT	2	
5	180650065-0001		マフラーガスケット GASKET, MUFFLER	1	
6	380140001-0006		フランジボルト BOLT, FLANGE	5	
7	180990090-0001		マフラーブラケット MUFFLER BRACKET	1	
8	341060075-0001		プレート WINDSHIELD	1	

FIG. 11　インバーター
INVERTER ASSEMBLY

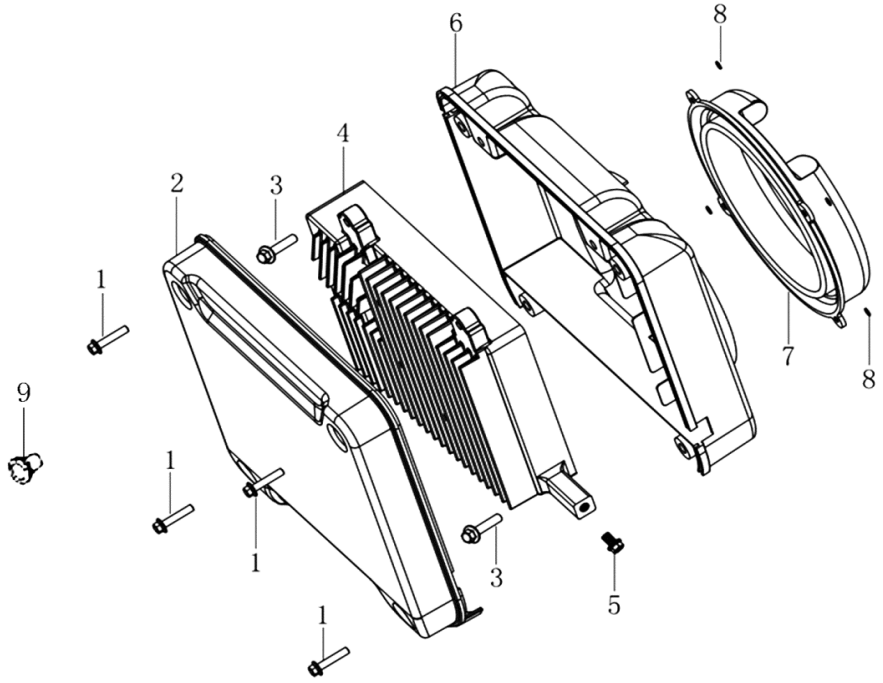

インバーター
INVERTER ASSEMBLY

FIG. 11

図示番号 Dwg. No.	部品番号 PART No.	記号 MARK	部品名 PART NAME	数量 Req'd	備考 Remarks
1	380140049-0003		フランジボルト BOLT, FLANGE	4	
2	661880004-0001		インバーターカバー(前) WIND SHIELD	1	
3	380140103-0004		フランジボルト BOLT, FLANGE	2	
4	660900021-0001		インバーター INVERTER ASSEMBLY	1	
5	380140001-0005		フランジボルト BOLT, FLANGE	1	
6	661880005-0001		インバーターカバー(後) WINDSHIELD, AFTER	1	
7	380840907-0001		リングシール SEAL RING	1	
8	380490019-0001		ロックワッシャ LOCK WASHER	4	
9	380930105-0001		クリップ LOCATION CABLE CLIP	1	

FIG. 12　フューエルタンク
FUEL TANK

0

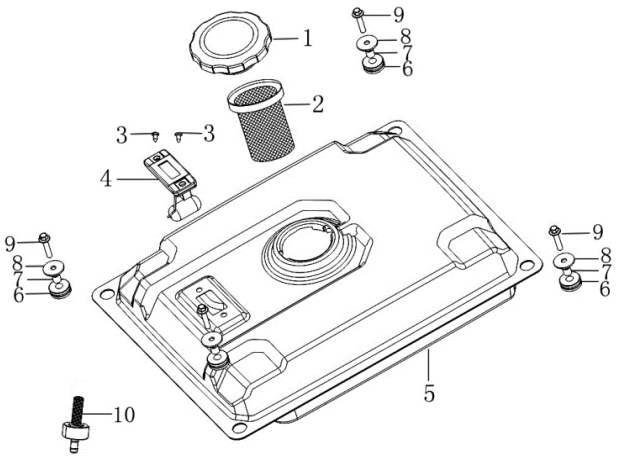

フューエルタンク

FUEL TANK

FIG. 12

図示番号 Dwg. No.	部品番号 PART No.	記号 MARK	部品名 PART NAME	数量 Req'd	備考 Remarks
1	170870129-0001		燃料タンクキャップ CAP COMP., FUEL FILLER	1	
2	170720005-0001		燃料タンクフィルター FILTER, FUEL TANK	1	
5・	170501381-0001		燃料タンク TANK COMP., FUEL	1	
・3	380220044-0002		・皿ビス SCREW, FLAT	2	
・4	170740021-0001		・燃料ゲージ METER COMP., FUEL	1	
6	170700050-0001		燃料タンククッションゴム RUBBER, FUEL CUSHION	4	
7	170710014-0001		タンククッションカラー COLLAR, TANK CUSHION	4	
8	380450444-0002		ワッシャ WASHER	4	
9	380140103-0004		フランジボルト BOLT, FLANGE	4	
10	170660110-0001		燃料タンク継手 TANK OUTLET	1	

FIG. 13　ローター，ステーター
ROTOR. STATOR

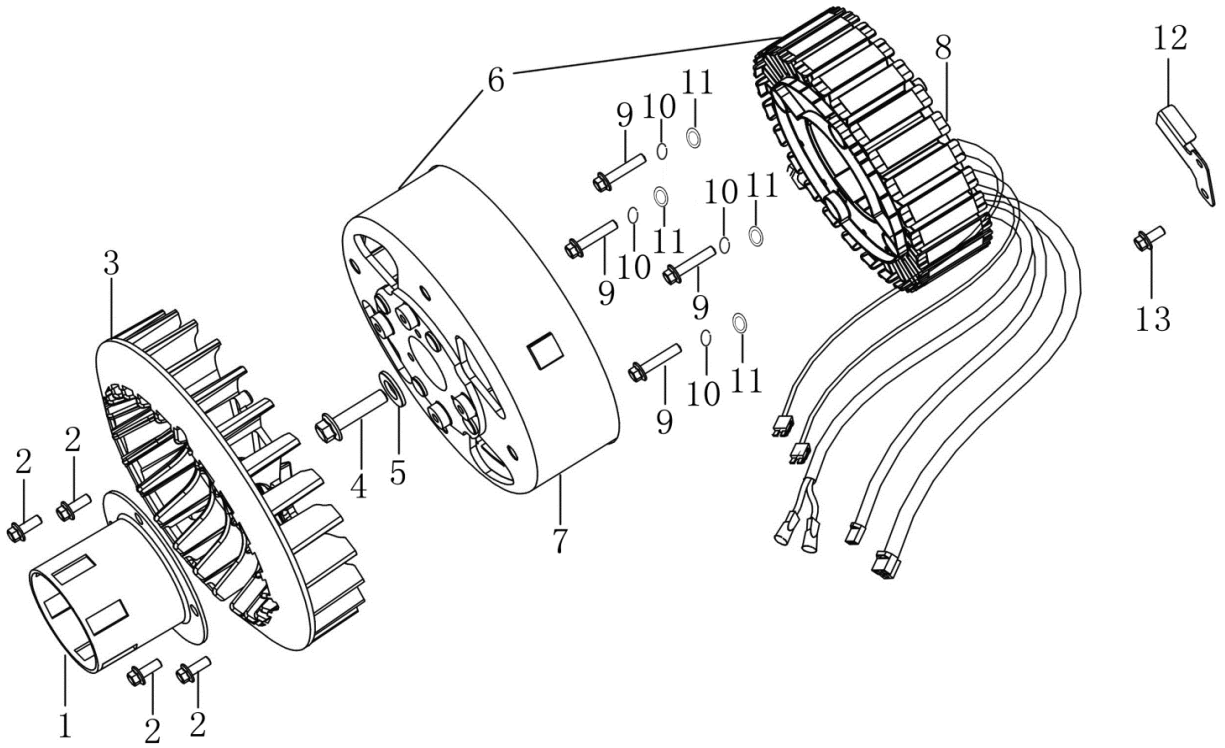

ローター, ステーター
ROTOR. STATOR

FIG. 13

図示番号 Dwg. No.	部品番号 PART No.	記号 MARK	部品名 PART NAME	数量 Req'd	備考 Remarks
1	193590026-0002		スタータープーリー PULLEY, STARTER	1	
2	380140002-0007		フランジボルト BOLT, FLANGE	4	
3	660130007-0001		モーターファン MOTOR FAN	1	
4	380140595-0001		フランジボルト BOLT, FLANGE	1	
5	380451024-0001		ワッシャ WASHER	1	
6・	660080402-0001		オルタネーター ALTERNATOR ASSEMBLY	1	
・7	660110105-0001		・ローター MOTOR ROTOR	1	
・8	660100133-0001		・ステーター MOTOR STATOR	1	
9	380190221-0001		六角穴付ボルト INNER SIX ANGLE SCREW	4	
10	380460003-0003		ばねワッシャ WASHER, SPRING	4	
11	380450077-0001		ワッシャ WASHER	4	
12	110480030-0001		プレート PRESSING LINE PLATE	1	
13	380140011-0004		フランジボルト BOLT, FLANGE	1	

FIG. 14　コントロールパネル
CONTROL PANEL

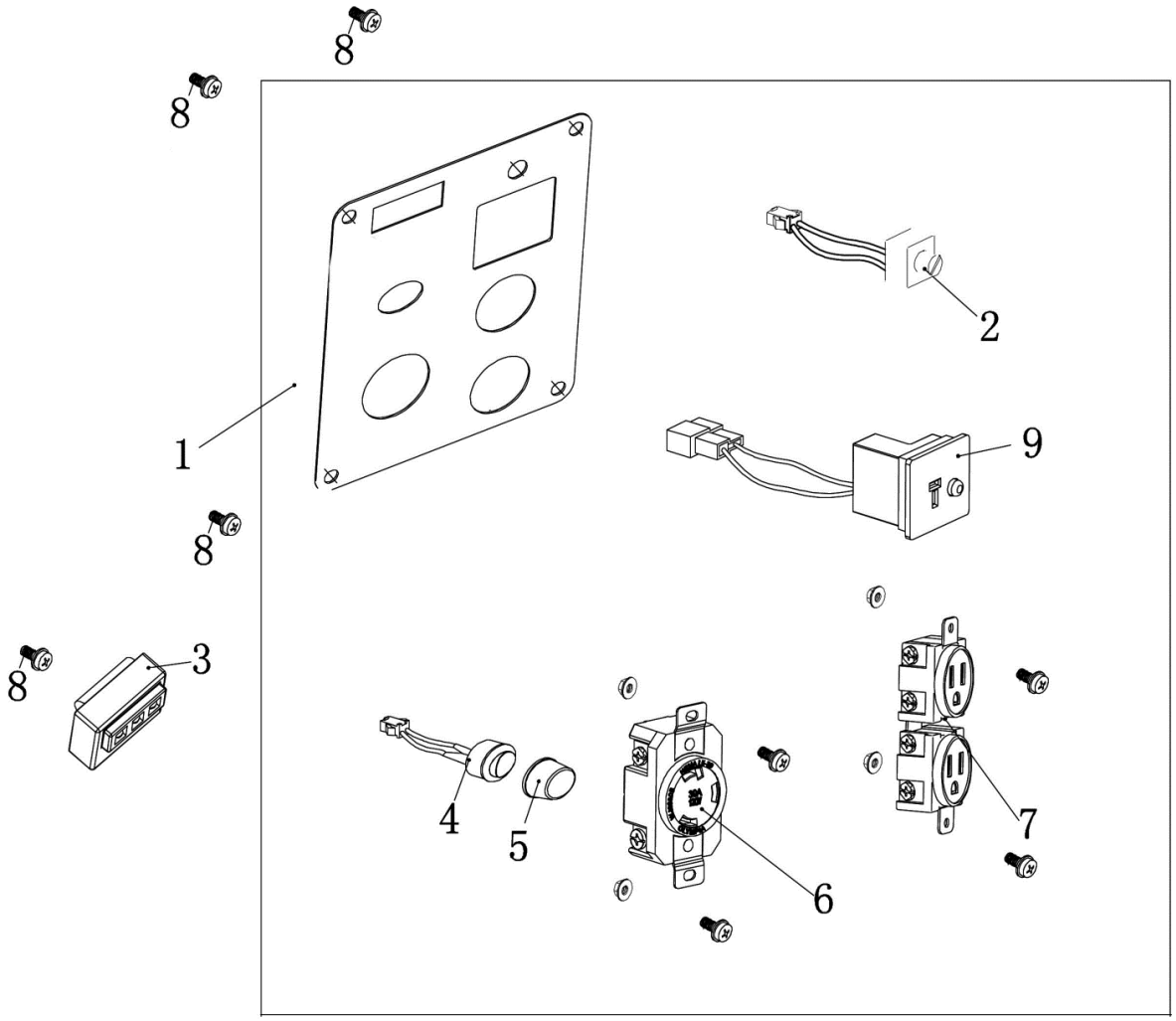

コントロールパネル
CONTROL PANEL

FIG. 14

図示番号 Dwg. No.	部品番号 PART No.	記号 MARK	部品名 PART NAME	数量 Req'd	備考 Remarks
1・	271851891-0001		コントロールパネルASSY CONTROL PANEL ASSEMBLY	1	
・2	274080003-0001		・周波数切替スイッチ SWITCH	1	
・4	173400003-0001		・アイドルスイッチ DEACTIVATION SWITCH	1	
・5	273330005-0001		・アイドルスイッチ防水カバー IDLING SWITCH WATERPROOF CAP	1	
・6	271890006-0001		・コンセント(ソケット) 30A 3310L5 POWER SOCKET COMBINATION 30A	1	
・7	271890053-0001		・コンセント (ソケット) POWER SOCKET COMBINATION	1	
・9	381070010-0001		・直流端子 DC SOCKET (WITH THE FLOW DEVICE)	1	
3	271000216-0001		インディケーターライト ELECTRIC FIREARMS	1	
8	380690017-0001		十字穴付小ネジ CROSS-CAP SCREWS	4	

FIG. 15　フレーム
FRAME

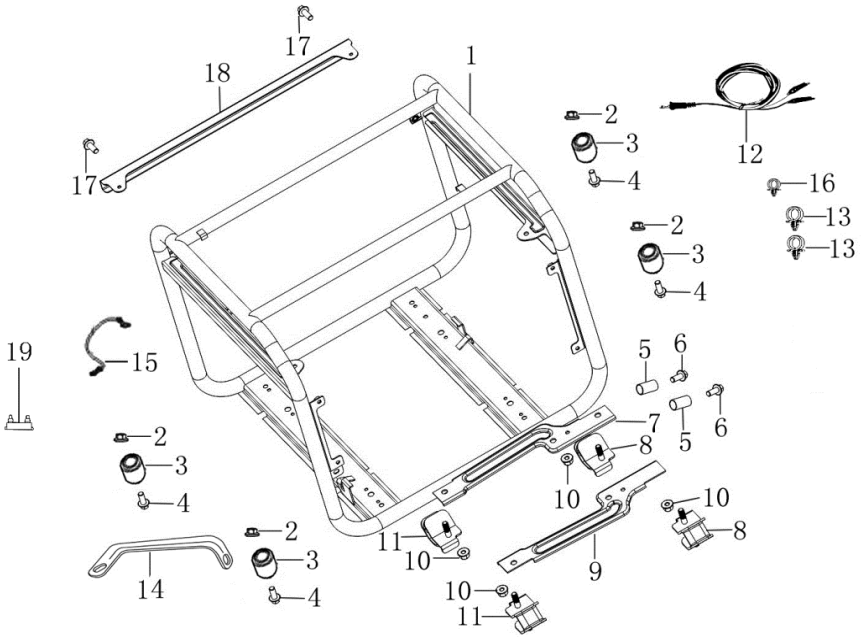

フレーム
FRAME

FIG. 15

図示番号 Dwg. No.	部品番号 PART No.	記号 MARK	部品名 PART NAME	数量 Req'd	備考 Remarks
1	300720364-0003		フレーム FRAME COMP	1	
2	380370048-0001		ナット NUT	4	
3	300770005-0001		クッションゴム RUBBER, SHOCK ABSORBER	4	
4	380140001-0006		フランジボルト BOLT, FLANGE	4	
5	380600117-0001		固定ピン POSITIONING PIN	2	
6	380140091-0005		フランジボルト BOLT, FLANGE	2	
7	341950005-0001		エンジン取付(後) ENGINE SUPPORT PLATE	1	
8	300780022-0001		防振ゴム(右) RUBBER, RIGHT BOTTOM 38	2	
9	341950006-0001		エンジン取付(前) ENGINE SUPPORT PLATE	1	
10	380370007-0004		ナット NUT	4	
11	300780023-0001		防振ゴム(左) RUBBER, LEFT BOTTOM 13	2	
12	271280039-0001		充電コード CONNECTING LINE	1	
13	380930027-0001		クリップ LOCATION CABLE CLIP	2	
14	300710112-0001		エアークリーナーステー STAY, AIR CLEANER	1	
15	272980006-0001		アース線 GROUND LINE	1	
16	380930024-0001		クリップ LOCATION CABLE CLIP	1	
17	380140001-0005		フランジボルト BOLT, FLANGE	2	
18	303070038-0002		フレームプレート FRAME PLATE	1	
19	290340039-0001		緩衝ゴム BUFFER RUBBER	4	

FIG. 16　パネル
PANEL SEAT

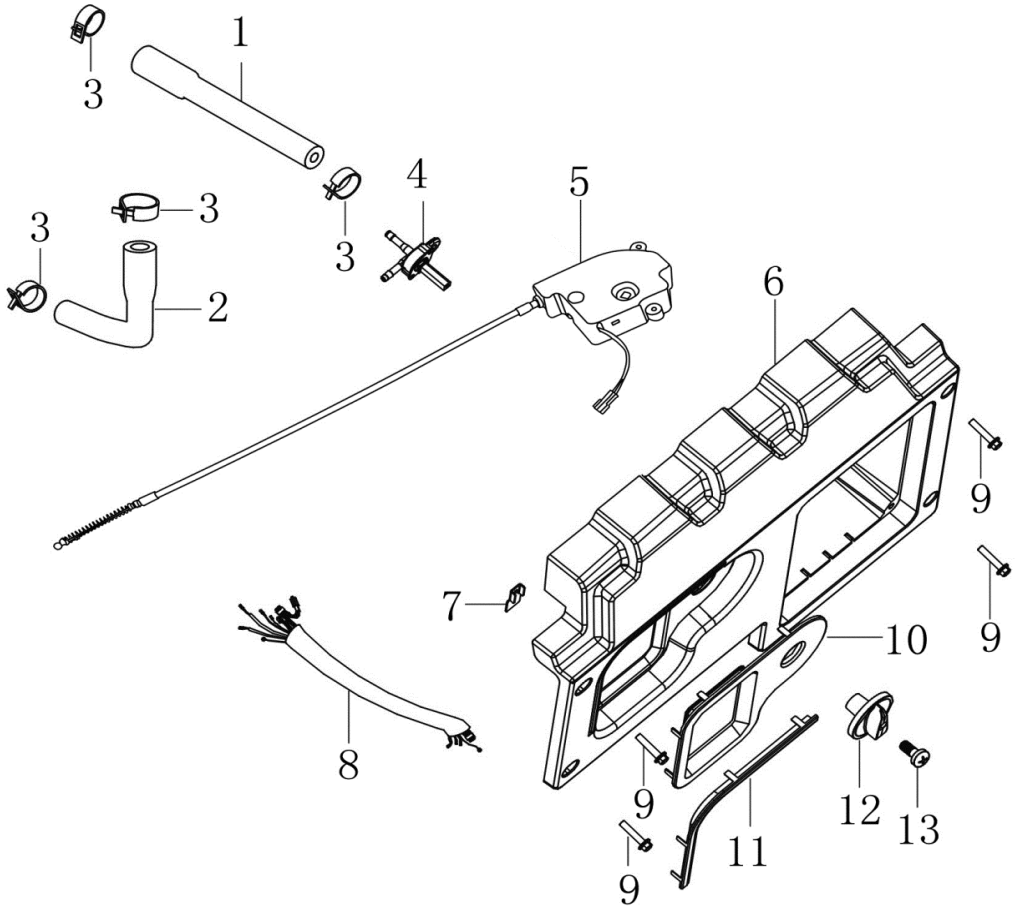

パネル
PANEL SEAT

FIG. 16

図示番号 Dwg. No.	部品番号 PART No.	記号 MARK	部品名 PART NAME	数量 Req'd	備考 Remarks
1	380750693-0001		燃料ホース TUBE, FUEL	1	
2	380750692-0001		燃料ホース（L） TUBE, FUEL	1	
3	380960170-0002		ホース止め CLAMP ASSEMBLY	4	
4	170980110-0001		燃料スイッチ OIL SWITCH PARTS	1	
5	661920008-0001		コンビネーションスイッチ COMBINED SWITCH PARTS	1	
6	271970016-0001		パネルシート PANEL SEAT	1	
7	110480031-0001		プレート PRESSING LINE PLATE	1	
8	272040132-0001		ワイヤーハーネス CONTROL PANEL WIRING HARNESS	1	
9	380140049-0003		フランジボルト BOLT, FLANGE	4	
10	661940002-0001		カバー PULL ROPE HANDLE EXPORT DECORATIVE	1	
11	662370001-0001		ウエザーストリップ WATER PROTECTIVE STRIP	1	
12	173260006-0001		燃料スイッチノブ OIL SWITCH KNOB	1	
13	381210034-0001		十字穴付ビス CROSS RECESSED SMALL PAN HEAD TAPPING	1	

FIG. 17 ラベル

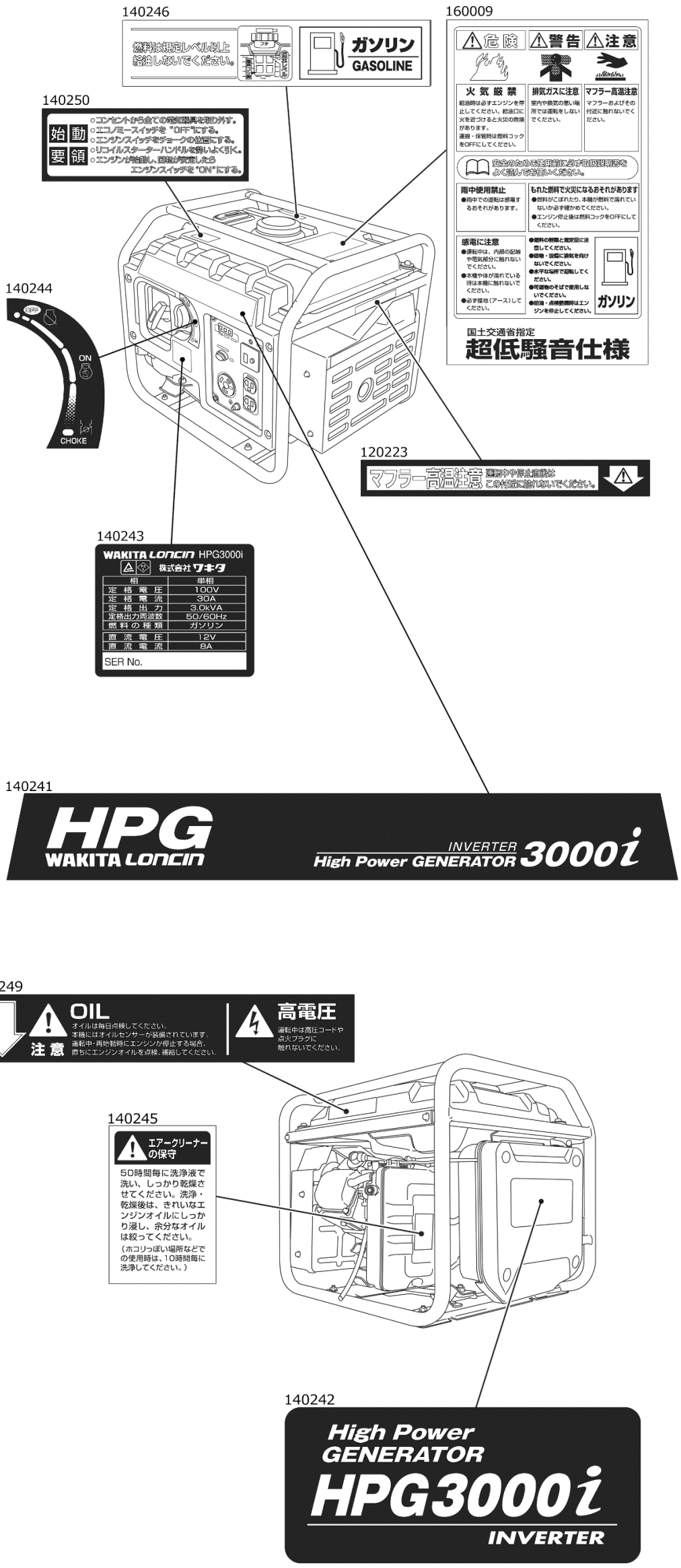
140246
燃料は規定レベル以上給油しないでください。
ガソリン
GASOLINE
160009
危険
警告
注意
火気厳禁
排気ガスに注意
マフラー高温注意
雨中使用禁止
もれた燃料で火災になるおそれがあります
感電に注意
ガソリン
国土交通省指定
超低騒音仕様
140250
始動
要領
○コンセントから全ての電気器具を取り外す。
○エコノミースイッチを "OFF" にする。
○エンジンスイッチをチョークの位置にする。
○リコイルスターターハンドルを強いよく引く。
○エンジンが始動し、回転が安定したら
エンジンスイッチを "ON" にする。
140244
OFF
ON
CHOKE
120223
マフラー高温注意
140243
WAKITA LONCIN HPG3000i
株式会社ワキタ
相 単相
定格電圧 100V
定格電流 30A
定格出力 3.0kVA
定格出力周波数 50/60Hz
燃料の種類 ガソリン
直流電圧 12V
直流電流 8A
SER No.
140241
HPG
WAKITA LONCIN
INVERTER
High Power GENERATOR 3000i

140249
OIL
注意
オイルは毎日点検してください。
本機にはオイルセンサーが装備されています。
運転中・再始動時にエンジンが停止する場合、
直ちにエンジンオイルを点検、補給してください。
高電圧
運転中は高圧コードや
点火プラグに
触れないでください。
140245
エアークリーナーの保守
50時間毎に洗浄液で洗い、しっかり乾燥させてください。洗浄・乾燥後は、きれいなエンジンオイルにしっかり浸し、余分なオイルは絞ってください。
（ホコリっぽい場所などでの使用時は、10時間毎に洗浄してください。）
140242
High Power
GENERATOR
HPG3000i
INVERTER

ラベル

FIG. 17

図示番号 Dwg. No.	部品番号 PART No.	記号 MARK	部品名 PART NAME	数量 Req'd	備考 Remarks
140246	370323169-0001		ラベル (ガソリン)	1	
140250	370323168-0001		ラベル (始動要領)	1	
160009	370310575-0001		ラベル (危険・警告)	1	
140244	370323165-0001		ラベル (チョーク・運転)	1	
120223	370322238-0001		ラベル (マフラー高温)	1	
140243	370361195-0001		ラベル (仕様)	1	
140241	370333237-0001		ラベル (HPG,WAKITA LONCIN)	1	
140249	370323167-0001		ラベル (オイル・高電圧)	1	
140245	370323164-0001		ラベル (エアークリーナー)	1	
140242	370333238-0001		ラベル (HPG3000i)	1	